Hydraulicko-pneumatický dílenský sloupkový zvedák 20 T (panenka)

Profesionální těžký sloupkový hever s duálním pohonem: bleskový zdvih stlačeným vzduchem z dílenského kompresoru nebo klasické manuální pumpování skládací pákou

Model: 020120 | Kód zboží: G02065 | Jmenovitá nosnost: 20 000 kg (20 tun) | Rozsah zdvihu: 260 – 510 mm | Tlak vzduchu: 7,5 – 8,5 bar | Norma: ČSN EN 1494



Obr. 1: Hydraulicko-pneumatický sloupkový hever 20 T GEKO G02065 (Model 020120)



Pneumatický ventil
Páčka s aretací & 1/4" rychlospojka



Stavitelný trn
Kalený závit +80 mm s drážkovanou patkou

20 TUN	DUÁLNÍ	510 mm
20 000 kg nosnost	Vzduch / Ruka	Max. výška s trnem

Určení a oblast profesionálního nasazení:
Hydraulicko-pneumatický dílenský sloupkový zvedák **GEKO G02065 (Model 020120)** o nosnosti **20 tun (20 000 kg)** je robustní hever určený pro zvedání těžkých nákladních vozidel (TIR), kamionů, tahačů, návěsů, autobusů, zemědělské techniky (traktory, kombajny), stavebních strojů i průmyslových břemen. *Zařízení slouží ke krátkodobému zdvihu, nikoliv k dlouhodobému statickému podpírání vozidla!*

Klíčové konstrukční přednosti heveru:

- **Duální pohon (pneumatický + ruční):** Bleskový a zcela bezpracný zdvih pomocí pneumatického motoru napojeného na kompresor (7,5–8,5 bar). V místech bez stlačeného vzduchu lze kdykoliv pumpovat dodanou skládací pákou.
- **Masivní litinová základna:** Odlévaná základna z jakostní šedé litiny s rozšířenou dosedací plochou eliminuje riziko převrácení a garantuje stabilitu i při plném zatížení 20 t.
- **Kalený výškově nastavitelný závitový trn (+80 mm):** Masivní trapézový šroub v pístu umožňuje snadné vyšroubování pro rychlé přizpůsobení světlé výšce nápravy před zdvihem.
- **Dvojité vnější vratné pružiny:** Dvě silné tažné spirálové pružiny zajišťují okamžitý a spolehlivý návrat pístu do výchozí polohy po otevření ventilu.
- **Integrovaný přetlakový bezpečnostní ventil:** Z výroby kalibrovaný ventil spolehlivě ochrání zvedák před kritickým přetížením nad 20 000 kg.
- **Kované transportní madlo:** Pevně navařená ergonomická rukojeť na ocelovém plášti usnadňuje manipulaci a bezpečné přenášení zvedáku po dílně.

TECHNICKÉ PARAMETRY

Technický parametr	Hodnota / Specifikace	Poznámka / Význam
Jmenovitá nosnost (WLL)	**20 tun (20 000 kg)**	Určeno pro těžká nákladní auta a techniku
Minimální stavební výška	**260 mm**	Výška při zcela zasunutém pístu i trnu
Maximální celková výška zdvihu	**510 mm**	Při plném hydraulickém zdvihu a vyšroubovaném trnu
Čistý hydraulický zdvih pístu	**170 mm**	Plynulý pracovní rozsah pístnice (beranu)
Rozsah stavitelného závitového trnu	**80 mm** (kalený trapézový závit)	Rychlé vymezení vůle pod nápravou (260+170+80=510 mm)
Pracovní tlak stlačeného vzduchu	**7,5 – 8,5 bar** (0,75 – 0,85 MPa / 110 – 125 PSI)	Běžný provozní tlak dílenského kompresoru
Vzduchová přípojka (vstup)	**Standardní rychlospojka 1/4"** (DN 7,2)	Rychlé připojení k běžným vzduchovým hadicím
Ovládání pneumatického pohonu	Pákový ventil na tlakové hadici s aretací	Okamžité spuštění i zastavení chodu motoru
Doporučený hydraulický olej	**ISO VG 22 nebo ISO VG 32** (cca 500–600 ml)	Jakostní minerální hydraulický olej pro hevery
Olej pro mazání vzduchového motoru	Minerální olej pro pneumatické nářadí	Pravidelné kapání do rychlospojky (2–4 kapky)
Rozsah provozních teplot	**–20 °C až +50 °C**	Spolehlivý celoroční provoz v dílně i terénu
Vlastní čistá hmotnost zvedáku	**16,3 kg** (cca 16 kg)	Masivní litinová konstrukce s vysokou stabilitou

OBSAH DODÁVANÉHO BALENÍ

Hydraulická jednotka a pohon:

- 1× Hydraulicko-pneumatický sloupkový zvedák 20 T GEKO G02065
- 1× Integrovaný pneumatický motor s montážní přírubou k základně
- 2× Vnější vysoce dimenzované spirálové vratné pružiny s kotevní deskou
- 1× Kalený výškově stavitelný prodlužovací závitový trn s křížovou patkou

Ovládací příslušenství a dokumentace:

- 1× Vysokotlaká vzduchová hadice s ovládacím pákovým ventilem a rychlospojkou 1/4"
- 1× Dvoudílná ocelová skládací pumpovací páka se západkou a drážkou ventilu
- 1× Oficiální český návod k obsluze, údržbě a diagnostice závad
- 1× Originální ES Prohlášení o shodě (EC Declaration of Conformity)

Bezpečnostní předpisy a zásady BOZP při práci s dílenským heverem 20 T

Závazná bezpečnostní pravidla dle evropské harmonizované normy ČSN EN 1494 pro prevenci těžkých úrazů a zřícení vozidla

⚠ PŘÍSNÝ ZÁKAZ PRÁCE POD VOZIDLEM PODEPŘENÝM POUZE HYDRAULICKÝM ZVEDÁKEM!
Hydraulicko-pneumatický zvedák je z konstrukčního i zákonného hlediska určen **VÝHRADNĚ KE KRÁTKODOBÉMU ZDVIHÁNÍ BŘEMEN**, nikoliv k jejich trvalému podpírání! Nikdy nepracujte pod vozidlem, nevstupujte pod něj a nevkládejte žádnou část těla pod břemeno, které spočívá pouze na hydraulickém heveru. Okamžitě po zvednutí do požadované výšky **MUSÍ BÝT VOZIDLO SPOLEHLIVĚ PODEPŘENO CERTIFIKOVANÝMI MECHANICKÝMI PODPĚRAMI (DÍLENSKÝMI STAVITELNÝMI KOZLÍKY)** s nosností minimálně 20 tun! Vlivem poklesu hydraulického tlaku, poškození těsnění, prasknutí tlakové hadice či nechtěného uvolnění vypouštěcího ventilu může dojít k okamžitému zřícení břemene s fatálními následky!

⚠ ZÁKAZ PŘETÍŽENÍ NAD 20 TUN A POŽADAVEK NA PEVNÝ BETONOVÝ PODKLAD:
Přísný zákaz překračování jmenovité nosnosti 20 000 kg! Zvedák smí být ustaven **VÝHRADNĚ NA PEVNÉM, VODOROVNÉM, ROVNÉM A ČISTÉM BETONOVÉM PODKLADU** s dostatečnou únosností. Je přísně zakázáno hever stavět na nezpevněný povrch, štěrk, dlažební kostky, hlínu, písek nebo asfalt změklý letním horkem! Hrozí proboření litinové patky, vysunutí zvedáku, sklouznutí břemene a zborcení hydraulického válce!


Čtěte návod k obsluze


Zákaz vstupu pod hever


Povinné stavitelné kozlíky (20 t)


Zajištění kol klíny


Používejte ochranu zraku (brýle)


Používejte ochranné rukavice a obuv

1. Zajištění nákladního vozidla před zvedáním

- **Zajištění polohy:** Vozidlo musí stát na vodorovné ploše. Pevně zatáhněte parkovací (ruční) brzdu a vypněte motor. U manuální převodovky zařaďte 1. rychlostní stupeň nebo zpátečku, u automatické převodovky polohu „P“.
- **Zakládací klíny na nezdvihané nápravě:** Všechna kola, která zůstávají na zemi, **musí být bezpodmínečně z obou stran zajištěna masivními zakládacími klíny** určenými pro nákladní automobily, aby se předešlo jakémukoliv popojetí vozidla.
- **Zákaz osob ve vozidle:** Během zvedání, spouštění i servisních prací se v kabině vozidla ani na ložné ploše nesmí nacházet žádné osoby.

2. Správné ustavení zvedáku pod zvedací bod

- **Oficiální zvedací body:** Zvedák umisťujte **VÝHRADNĚ pod body určené výrobcem vozidla** (zesílené nosníky podvozkového rámu, pouzdra per, nápravnice). Nikdy neopírejte hever o palivovou nádrž, nápravové trubky, táhla řízení či podlahu kabiny!
- **Středové svislé zatížení:** Břemeno musí dosednout přesně do středu křížově drážkované opěrné patky. Působení síly mimo střed nebo ze šikmého úhlu způsobí okamžité vyklouznutí heveru nebo ohnutí pístnice!
- **Použití prodlužovacího trnu:** Před zahájením tlakování vyšroubujte horní trapézový trn tak, aby se patka téměř dotýkala zvedacího bodu. Minimalizujete tak vysunutí hydraulického pístu a zvýšíte celkovou tuhost soustavy.

3. Zásady pro pneumatický i manuální provoz

- **Maximální tlak vzduchu (8,5 bar):** Nikdy nepřekračujte maximální povolený tlak stlačeného vzduchu 8,5 bar (125 PSI). Přívod vzduchu musí být vybaven odkalovačem (filtrem nečistot a vody).
- **Ruční držení ovládacího ventilu:** Páčkový ventil na vzduchové hadici ovládejte **VÝHRADNĚ RUČNĚ**. Je přísně zakázáno ventil aretovat v sepnuté poloze drátem, páskou či svěrkou!
- **Bezpečné připojení hadice:** Před připojením rychlospojky 1/4" zkontrolujte neporušenost hadice a těsnění. Nikdy neodpojujte hadici, pokud je pod tlakem!
- **Zákaz prodlužování ruční páky:** Při manuálním pumpování používejte pouze originální dvoudílnou páku. Zákaz nasazování ocelových trubek za účelem zvětšení páky – hrozí zničení pumpy a ztráta kontroly!

4. Osobní bezpečnost a ochranné pomůcky (OOPP)

- **Předepsané OOPP:** Při obsluze heveru vždy používejte ochranné brýle (ochrana před odstříknutím oleje či tlakovým vzduchem), odolné pracovní rukavice a bezpečnostní dílenskou obuv s ocelovou tužinkou a protiskluzovou podešví (ČSN EN ISO 20345).
- **Přísný zákaz pojezdu či stěhování:** Se zvednutým břemenem na heveru je přísně zakázáno jakkoliv pohybovat, posouvat jej či převážet.

SOUHRNNÝ PŘEHLED BEZPEČNOSTNÍCH ZÁSAD DLE ČSN EN 1494:

✖ PŘÍSNĚ ZAKÁZÁNO:
- Práce pod automobilem bez mechanických stavitelných kozlíků!
- Zvedání břemen překračujících jmenovitou nosnost 20 000 kg.
- Ustavení heveru na štěrku, trávě, dlažbě či měkkém letním asfaltu.
- Aretace spouštěcí páčky vzduchového ventilu drátem či páskou.
- Použití brzdové kapaliny (DOT 3/4) či motorového oleje v hydraulice.

✔ POVINNÉ A PŘEDEPSANÉ:
- Okamžité mechanické podepření certifikovanými podpěrami (min. 20 t).
- Práce výhradně na vodorovném, čistém a pevném betonovém podkladu.
- Zajištění všech nezdvihaných kol na zemi masivními zakládacími klíny.
- Před zvedáním vytočit kalený závitový trn pro zkrácení zdvihu pístu.
- Přimazávání pneumatického motoru olejem pro pneumatické nářadí.

TECHNICKÁ ZÁSADA ČSN EN 1494 – ROZDĚLENÍ FUNKCE PŘÍSTROJŮ:
Evropská harmonizovaná norma striktně odděluje *funkci zdvihu* (zajišťovanou hydraulickým heverem) od *funkce statického mechanického zajištění* (zajišťované dílenskými stavitelnými podpěrami). Hydraulický okruh je trvale vystaven enormnímu tlaku (přes 400 bar) a je náchylný k únavě materiálu těsnění či nečistotám v sedle ventilu. **Nikdy neprovádějte demontáž kol, servis brzd, podvozku ani motoru, dokud není těžká technika bezpečně usazena na certifikovaných podpěrách s nosností odpovídající hmotnosti břemene!**

Technické schéma, popis součástí a postupy obsluhy

Rozpadová konstrukční sestava heveru 20 T a pneumatického motoru, pracovní postupy zvedání, bezpečného spouštění a odvzdušnění

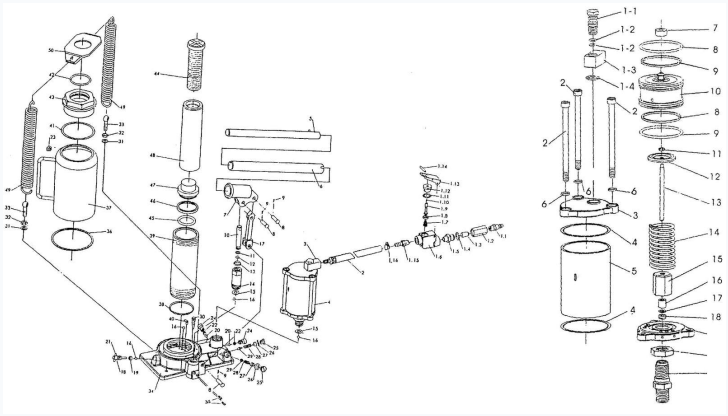

Obr. 2: Konstrukční rozpad sloupkového zvedáku 20 T (vlevo) a detail pneumatického motoru (vpravo)

Poz.	Název součásti	Funkce v soustavě
34	Litinová základna	Masivní nosná deska ze šedé litiny
37 / 39	Nádrž a hydraulický válec	Ocelový plášť s olejem a tlakový válec
48	Hydraulický píst (beran)	Tvrzená pístnice se zdvihem 170 mm
44	Kalený prodlužovací trn	Stavitelný trapézový šroub (+80 mm)
49 / 50	Vratné pružiny a deska	Samočinné rychlé zasunutí pístu
4	Pneumatický motor	Vysokotlaké vzduchové čerpadlo
1.1–1.16	Vzduchový ventil a hadice (2)	Ovládací páčka, filtr a 1/4" rychlospojka
7 / 10	Objímka páky a pístek	Mechanismus pro ruční pumpování
5 + 6	Dvoudílná ruční páka	Pumpování a otáčení ventilu
18 / 20	Přepouštěcí ventil a kulička	Uzavírání a regulace spouštění
23 / 27	Plnicí zátka / Pojistný ventil	Plnění oleje a ochrana před přetížením

PRACOVNÍ POSTUPY PŘI PROVOZU HEVERU

A. Postup zvedání břemene (krok za krokem):

1. **Příprava a kontrola:** Ujistěte se, že vozidlo stojí na pevném betonovém podkladě, je zatažena ruční brzda a kola jsou založena klíny. Zkontrolujte, zda je zvedák v bezvadném technickém stavu.
2. **Uzavření přepouštěcího ventilu:** Pomocí zářezu na konci spodního dílu ruční páky (6) nasaďte na uvolňovací šroub přepouštěcího ventilu (18) a otočte jím **ve směru hodinových ručiček až na doraz**. Ventil dotáhněte pevně rukou (nepoužívejte kladivo ani nadměrnou páku, aby nedošlo k poškození dosedací kuličky 20).
3. **Vymezovací nastavení závitového trnu:** Otáčením proti směru hodinových ručiček vyšroubujte horní kalený závitový trn (44) tak, aby se křížově drážkovaná opěrná patka přiblížila k nosnému zvedacímu bodu vozidla (max. výsuv trnu je 80 mm). Zkontrolujte dokonalé vystředění.
4. **Způsob I – Zdvih stlačeným vzduchem (primární pohon):**
   - Připojte dílenskou vzduchovou hadici od kompresoru s tlakem 7,5–8,5 bar do rychlospojky 1/4" (1.1).
   - Uchopte ventil a stiskněte ovládací páčku (1.13). Pneumatický motor začne cyklovat a píst zvedáku začne plynule a bez fyzické námahy zvedat břemeno.
   - Po dosažení požadované výšky okamžitě uvolněte páčku ventilu – zdvih se okamžitě zastaví.
5. **Způsob II – Zdvih ručním pumpováním (alternativní pohon bez vzduchu):**
   - Zasuňte sestavenou dvoudílnou ruční páku (5+6) do výkyvné objímky (7). Plynulými pohyby páky nahoru a dolů pumpujte, dokud břemeno nedosáhne požadované výšky zdvihu.
6. **Okamžité podepření břemene kozlíky:** Pod nosné body rámu vozidla ihned vsuňte certifikované mechanické podpěry (kozlíky) o nosnosti min. 20 t, nastavte je do potřebné výšky a břemeno na ně bezpečně usaďte!

B. Postup bezpečného spouštění břemene:

1. Zvedákem mírně přizvedněte vozidlo tak, aby se odlehčily dílenské podpěry, a opatrně je vyjměte zpod vozidla.
2. Zářezem na ruční páce nasaďte na přepouštěcí ventil (18).
3. **VELMI POMALU A CITLIVĚ pootočte ventilem proti směru hodinových ručiček – maximálně o 1/4 až 1/2 otáčky!**
4. Břemeno začne plynule klesat. *VAROVÁNÍ: Nikdy neotevírejte ventil o více než 1/2 otáčky! Prudké otevření vyvolá nebezpečný pád vozidla a destrukční hydraulický ráz!*
5. Po úplném spuštění stlačte píst i závitový trn zcela dolů a ventil opět uzavřete.

C. Postup odvzdušnění hydraulické soustavy:

Při přepravě nebo dlouhém stání může do okruhu vniknout vzduch (příznaky: houbovitý zdvih, neochota zvedat plnou zátěž, trhavý pohyb). Odvzdušněte takto:

1. Otevřete přepouštěcí ventil (18) o 1 celou otáčku proti směru hod. ručiček.
2. Vyjměte pryžovou plnicí zátku (23) v plášti olejové nádrže.
3. Ruční pákou v objímce rychle zapumpujte 10–15× (nebo krátce stiskněte pneumatický ventil), aby se nahromaděný vzduch vytlačil do nádrže.
4. Zatlačte pryžovou zátku zpět a pevně uzavřete přepouštěcí ventil. Hever vyzkoušejte naprázdno.

DŮLEŽITÉ PRAVIDLO PRO SPOUŠTĚNÍ A ZAJIŠTĚNÍ HYDRAULIKY PŘI ZATÍŽENÍ 20 TUN:
Při spouštění 20tunového břemene nikdy neotevírejte přepouštěcí ventil (18) prudce ani o více než 1/2 otáčky! Plynulé a pomalé uvolňování tlaku zaručuje stabilitu vozidla a chrání hydraulická těsnění i sedla ventilů před destrukčním hydraulickým rázem a kavitací. Když zvedák nepoužíváte, píst (48) i závitový trn (44) musí být zcela zasunuty a ventil uzavřen, aby byl leštěný povrch pístnice chráněn před vlhkostí a vzdušnou korozí.

Diagnostika závad, pravidla údržby a ES prohlášení o shodě

Odstraňování provozních poruch heveru a motoru, mazací plán, certifikace shody dle směrnice 2006/42/ES a ekologie

TABULKA DIAGNOSTIKY A ODSTRAŇOVÁNÍ ZÁVAD

Projev závady / Příznak	Možná příčina poruchy	Doporučený postup nápravy
Při pneumatickém pohonu hever nezvedá (motor neběží nebo cykluje naprázdno)	• Nízký tlak vzduchu v kompresoru (< 7,5 bar). • Zanesené sítko vstupního vzduchového filtru (1.3). • Nezamazaný, suchý či zadřený pneumatický motor. • Poškozená těsnění v pneumatickém válci (8, 9).	Zkontrolujte dílenský kompresor a nastavte tlak na 7,5–8,5 bar. Vyšroubujte filtr (1.3), vyperte jej v technickém benzínu a vyfoukejte. Kápněte 5–10 kapek pneumatického oleje přímo do rychlospojky. Poškozená těsnění vyměňte.
Hever nezvedá při ručním pumpování nebo nedosahuje maximální výšky	• Nedostatečná hladina hydraulického oleje v nádrži. • Vzduchové bubliny v hydraulickém okruhu. • Nedotažený nebo nedovřený přepouštěcí ventil (18). • Nečistota v sacím ventilku čerpadla (kulička 16/20).	Při spuštěném pístu zkontrolujte a doplňte olej (ISO VG 22/32) po okraj otvoru zátky (23). Proveďte odvzdušnění soustavy dle návodu na str. 3. Pevně dotáhněte ventil pákou. Propláchněte sedla ventilů rychlým zapumpováním.
Hydraulický píst samovolně klesá pod zatížením břemenem	• Nedokonale těsnící přepouštěcí ventil (18). • Nečistota na sedle ocelové kuličky (20) ventilu. • Opotřebované manžety a těsnění hydraulického pístu (46). • Přetížení zvedáku nad 20 t (otevřen pojistný ventil 27).	Zkontrolujte dotažení ventilu (18). Pootočte ventil o 1 otáčku a silně zapumpujte, aby proud oleje vyplavil nečistoty. Nepřekračujte jmenovitou nosnost 20 tun. Pokud klesání přetrvává, vyměňte těsnění pístu v servisu.
Píst se po uvolnění ventilu nezasouvá zpět do výchozí polohy	• Přeplněná olejová nádrž (olej nemá prostor v nádrži). • Poškozené, prasklé nebo uvolněné vratné pružiny (49). • Mechanické zadření, koroze či mechanický ohyb pístu (48).	Vyjměte plnicí zátku (23) a odsajte přebytečné množství oleje. Zkontrolujte uchycení a stav vratných pružin (49), v případě únavy či prasknutí vyměňte. Očistěte pístnici naolejovaným hadříkem; ohnutý píst vyměňte.
Únik hydraulického oleje kolem pístnice (48) nebo zátky (23)	• Přeplněná nádržka oleje nad předepsanou mez. • Zpuchřelá či netěsnící pryžová zátka (23). • Poškozené stírací a těsnicí kroužky pístu (45, 46).	Upravte hladinu oleje na předepsanou úroveň. Zátku (23) očistěte a řádně usaďte. Poškozená vnitřní těsnění nechte vyměnit za originální sadu GEKO.

Kontrola a doplňování hydraulického oleje:

- Hladinu kontrolujte každých 6 měsíců. Hever postavte svisle na rovnou plochu, **píst i závitový trn musí být zcela zasunuty**.
- Vytáhněte pryžovou zátku (23) v plášti nádrže. Hladina oleje musí sahat **přesně ke spodnímu okraji plnicího otvoru**.
- Používejte pouze vysoce jakostní hydraulický olej **ISO VG 22 nebo ISO VG 32**. Kompletní výměnu oleje proveďte 1× ročně.
- **PŘÍSNÝ ZÁKAZ BRZDOVÉ KAPALINY:** Nikdy nepoužívejte brzdovou kapalinu (DOT 3/4), motorový olej ani líh! Způsobují okamžité rozleptání pryžových těsnění a totální havárii zvedáku!

Mazání pneumatického motoru a skladování:

- **Mazání vzduchového motoru:** Před každým použitím nakapejte **2 až 4 kapky speciálního oleje pro pneumatické nářadí** přímo do vstupní rychlospojky (1.1). Zabráníte tím korozi a zadření motoru.
- Všechny otočné čepy ruční páky, táhla a trapézový závit trnu (44) pravidelně mažte kvalitním plastickým mazivem (vazelínou).
- Hydraulický píst udržujte v čistotě. K čištění nikdy nepoužívejte brusný papír!
- **Skladování:** Zvedák skladujte **VÝHRADNĚ SE ZCELA ZASUNUTÝM PÍSTEM I ZÁVITOVÝM TRNEM A UZAVŘENÝM VENTILEM** v suchu.

ES PROHLÁŠENÍ O SHODĚ (EC DECLARATION OF CONFORMITY)

CE

Poslední dvě číslice roku nanesení označení CE: 22

Výrobce: GEKO Spółka z o.o. Sp. k., Kietlin, ul. Spacerowa 3, 97-500 Radomsko, Polsko
prohlašuje na svou výhradní odpovědnost, že strojní zařízení:
Název: 20T hydraulicko-pneumatický autozvedák | **Typ:** G02065 | **Model:** 020120
splňuje všechna příslušná ustanovení směrnic Evropského parlamentu a Rady:

- **2006/42/ES** ze dne 17. května 2006 o strojních zařízeních

Harmonizované evropské technické normy použité k posouzení shody: **EN ISO 12100:2010**, **EN 1494:2000+A1:2008** (Pojízdné nebo přemístitelné zvedáky a souvisící zvedací zařízení).
Výrobek je identický s exemplářem, který byl předmětem osvědčení o posouzení typu EC č. **QA-AC-5265/21** ze dne 07. 04. 2021 vydaného notifikovanou osobou č. **2138**:
Alberk QA Uluslararasi Teknik Kontrol ve Belgelendirme Anonim Şirketi, Barbaros Mah. Al Zambak Sk. Varyap Meridian A Block Grand Tower No:2, Kapi No: 168 Ataşehir, Istanbul, Turecko.
Toto prohlášení o shodě pozbývá platnosti, pokud je na výrobku provedena jakákoliv úprava či přestavba bez předchozího písemného souhlasu výrobce.

Osoba oprávněná k sestavení a úschově technické dokumentace: **Larysa Kowalczyk**, Kietlin, ul. Spacerowa 3, 97-500 Radomsko.
Místo a datum vydání: **Kietlin, 05. 12. 2022**

Larysa Kowalczyk
Zplnomocněný zástupce výrobce

Ekologická likvidace a ochrana životního prostředí:
Vyřazený zvedák ani opotřebovaný hydraulický olej nepatří do směsného komunálního odpadu ani do půdy či kanalizace! Dle zákona č. 541/2020 Sb. o odpadech odevzdejte vyjetý minerální olej do sběrného dvora nebezpečného odpadu. Masivní ocelové tělo a litinové díly odevzdejte do sběrny druhotných surovin k materiálové recyklaci.

UPOZORNĚNÍ K PŘEKLADU A ZÁRUCE: Tento návod k obsluze představuje překlad z originální technické dokumentace výrobce vytvořený za použití moderních překladových nástrojů. Dodavatel a prodejce neodpovídají za případné tiskové chyby, drobné terminologické nepřesnosti či odchylky v textu. V případě nejasností se řiďte originální technickou dokumentací výrobce nebo kontaktujte odborný servis.