Nízkoprofilový hydraulický pojízdný zvedák 2,5 T s otočnou hlavou

Profesionální nízkoprofilový dílenský hever (žába) s minimální světlou výškou pouhých 85 mm, 360° otočným sedlem a zátěžovými ocelovými koly

Model: QK225-QJD61-5A | Kód zboží: G02030 (a G02031) | Jmenovitá nosnost: 2 500 kg (2,5 t) | Rozsah zdvihu: 85 – 380 mm | Vlastní hmotnost: 13,7 kg | Norma: ČSN EN 1494



Obr. 1: Nízkoprofilový dílenský zvedák 2,5 t GEKO G02030 / G02031 (Model QK225-QJD61-5A)

85 mm	360°	2,5 t
Extra nízký profil	Otočná hlava	Nosnost 2 500 kg

Určení a oblast použití

Pojízdný nízkoprofilový dílenský hydraulický zvedák **GEKO G02030 / G02031 (model QK225-QJD61-5A)** s nosností **2 500 kg (2,5 t)** je speciálně navržen pro pneuservisy, autoservisy i náročné domácí dílny. Slouží k rychlému a spolehlivému vertikálnímu zvedání osobních automobilů, sportovních vozidel a tuningových automobilů s nízkou světlou výškou. *Zařízení slouží výhradně ke krátkodobému zdvihu, nikoliv k dlouhodobému statickému podpírání vozidla!*

Klíčové konstrukční přednosti heveru:

- **Extra nízký profil (pouhých 85 mm):** Extrémně nízká minimální nájezdová výška umožňuje snadné a bezpečné zajetí pod sportovní, závodní i tuningově snížené automobily, kam se standardní hever nevejde.
- **Masivní svařovaný ocelový rám (13,7 kg):** Robustní konstrukce z tlustostěnných lisovaných ocelových profilů zajišťuje vynikající torzní tuhost, stabilitu a vysokou odolnost proti bočnímu zkroucení.
- **360° otočné nosné sedlo:** Kruhové sedlo otočné v plném rozsahu 360° umožňuje přesné vystředění pod vyztuženým zvedacím bodem na prahu karoserie bez rizika nežádoucího pnutí.
- **4 ocelová pojezdová kola:** Dvě přední široká zátěžová ocelová kola přenášejí hlavní tíhu břemene, dvě zadní rejdová kola s kuličkovými axiálními ložisky zajišťují snadnou manipulaci.
- **Spouštěcí ventil ovládaný otočnou pákou:** Speciální drážkovaná koncovka ovládací páky přesně zapadá do přepouštěcího ventilu a umožňuje jemné a milimetrově přesné dávkování rychlosti spouštění.

TECHNICKÉ PARAMETRY

Technický parametr	Hodnota	Zkušební norma / Poznámka
Typové a modelové označení	**GEKO G02030 (a G02031) / Model: QK225-QJD61-5A**	Výrobce: GEKO Sp. z o.o. Sp. k.
Maximální jmenovitá nosnost	**2 500 kg (2,5 t)**	Přísný zákaz překračování jmenovitého limitu!
Minimální konstrukční výška zdvihu (A)	**85 mm**	Při zcela spuštěném rameni (extra nízký profil)
Maximální výška zdvihu (B)	**380 mm**	Při plném hydraulickém vysunutí ramene
Užitečný hydraulický zdvih ramene	**295 mm** (380 mm – 85 mm)	Plynulý rozsah zdvihu pro osobní i sportovní vozy
Konstrukční provedení šasi	Svařovaný ocelový rám z tlustostěnných profilů	Vysoká torzní tuhost odolná ohybu a kroucení
Dosedací zvedací hlava (sedlo)	Ocelové kruhové nosné sedlo otočné o 360°	Přesné dosednutí do středu prahového zvedacího bodu
Podvozek a pojezdová kola	4 celokovová kola (2 pevná přední + 2 zadní otočná o 360°)	Přední zátěžová kola, zadní kola na ložiskách
Doporučený hydraulický olej	**ISO VG 22 / ISO VG 32** (náplň cca 110–130 ml)	Vysoce jakostní minerální hydraulický olej pro hevery
Rozsah provozních dílenských teplot	**–20 °C až +50 °C**	Garantovaný celoroční spolehlivý dílenský provoz
Zkušební přetížení a bezpečnostní norma	125 % jmenovité nosnosti (3 125 kg)	Přezkoušeno dle harmonizované normy ČSN EN 1494
Vlastní hmotnost zvedáku netto	**13,7 kg**	Kompaktní, snadno přenosná a stabilní konstrukce

OBSAH DODÁVANÉHO BALENÍ

Hydraulická jednotka a podvozek:

- 1× Nízkoprofilový hydraulický pojízdný zvedák 2,5 T GEKO G02030 (G02031)
- 1× Integrované kruhové ocelové sedlo otočné v rozsahu 360°
- 4× Ocelová pojezdová kola (2 pevná přední zátěžová + 2 zadní otočná rejdová)
- 1× Ergonomické transportní madlo z tvrzeného plastu pro snadné přenášení

Ovládací příslušenství a dokumentace:

- 1× Masivní ocelová ovládací čerpací páka s tvarovanou drážkou pro ventil
- 1× Integrovaná montážní sada (čepy, pojistné kroužky, ložiska a matice)
- 1× Oficiální český návod k obsluze, údržbě a diagnostice zařízení
- 1× Originální ES Prohlášení o shodě (EC Declaration of Conformity)

Bezpečnostní předpisy a zásady BOZP při práci s dílenským heverem

Závazná bezpečnostní pravidla dle evropské harmonizované normy ČSN EN 1494 pro prevenci těžkých úrazů a zřícení vozidla

⚠ PŘÍSNÝ ZÁKAZ PRÁCE POD VOZIDLEM PODEPŘENÝM POUZE HYDRAULICKÝM ZVEDÁKEM!
Hydraulický pojízdný zvedák je z konstrukčního i zákonného hlediska určen **VÝHRADNĚ KE KRÁTKODOBÉMU ZDVIHÁNÍ BŘEMEN**, nikoliv k jejich trvalému podpírání! Nikdy nepracujte pod vozidlem, nevstupujte pod něj a nevkládejte žádnou část těla pod břemeno, které spočívá pouze na hydraulickém heveru. Okamžitě po zvednutí do požadované výšky **MUSÍ BÝT VOZIDLO SPOLEHLIVĚ PODEPŘENO CERTIFIKOVANÝMI MECHANICKÝMI PODPĚRAMI (DÍLENSKÝMI STAVITELNÝMI KOZLÍKY)** s odpovídající nosností! Vlivem poklesu hydraulického tlaku, opotřebení manžet, poškození těsnění či nechtěného uvolnění ventilu může dojít k okamžitému zřícení vozidla s fatálními následky!

⚠ ZÁKAZ USTAVENÍ NA MĚKKÉM PODKLADU A POVINNOST ZAJIŠTĚNÍ KOL KLÍNY:
Zvedák smí být provozován výhradně na **pevném, vodorovném, suchém a čistém betonovém podkladu** s dostatečnou únosností. Je přísně zakázáno hever stavět na štěrk, dlažební kostky, hlínu, písek nebo asfalt změklý letním sluncem – kola zvedáku se mohou zabořit, což znemožní přirozený pojezd zvedáku při zdvihu a vyvolá nebezpečné vyklouznutí sedla! Před zahájením zvedání vždy pevně zatáhněte ruční brzdu, zařaďte 1. rychlostní stupeň (či parkovací polohu „P“) a nezdvihaná kola stojící na podlaze z obou stran bezpečně zajistěte zakládacími klíny!


Čtěte návod k obsluze


Zákaz vstupu pod hever


Povinné stavitelné kozlíky


Zajištění kol klíny


Přísný zákaz zvedání osob


Používejte OOPP (obuv, rukavice)

PODROBNÁ BEZPEČNOSTNÍ PRAVIDLA A PROVOZNÍ OMEZENÍ

1. Nosnost a správné centrování břemene

- **Zákaz přetěžování nad 2,5 t:** Jmenovitá nosnost činí **2 500 kg**. Je přísně zakázáno zvedák přetěžovat či používat trubkové nástavce k prodlužování čerpací páky, což by mohlo přetížit hydrauliku a poškodit mechanismus.
- **Středové dosednutí břemene:** Břemeno musí vždy dosedat přímo a plnou plochou na střed otočného sedla. *Šikmé, mimostředné či hranové zatížení vede ke zkroucení ramene, poškození čepů a vyklouznutí heveru zpod vozu!*
- **Oficiální zvedací body výrobce:** Sedlo heveru umisťujte výhradně pod vyztužené body stanovené výrobcem vozidla (vyztužené lemy prahů, pomocné rámy náprav). Nikdy nezvedejte za plechy podlahy, olejovou vanu motoru, převodovku ani výfuk!
- **Zákaz manipulace s pojistným ventilem:** Přetěžovací hydraulický ventil je přesně zkalibrován z výroby a zaplombován. Je přísně zakázáno plombu porušovat či ventil jakkoliv seřizovat!

2. Ochrana osob a zákaz pojezdu se zátěží

- **Zákaz přítomnosti osob:** Během zvedání, podpírání i spouštění se ve vozidle nesmí nacházet žádné osoby ani zvířata. Udržujte nepovolané osoby a děti v bezpečné vzdálenosti.
- **Přísný zákaz pojezdu se zátěží:** Se zvednutým automobilem na heveru je přísně zakázáno pojíždět, posouvat jej či provádět jakoukoliv přepravu břemene po dílně.

3. Kinematický princip odvalování zvedáku při zdvihu

- **Radiální dráha zvedacího ramene:** Zvedací rameno heveru opisuje kruhový oblouk. Při zvedání břemene se vodorovná vzdálenost mezi předními koly a dosedacím sedlem zkracuje a opět mění.
- **Povinnost volného pojezdu kol po betonu:** Aby sedlo zůstalo vycentrováno pod prahovým bodem karoserie, **musí mít kola zvedáku možnost volného odvalování** po čisté a hladké podlaze!
- **Riziko zablokování kol:** Jakákoliv překážka pod koly (nečistoty, štěrk, spára v podlaze, kabel či zaboření do měkkého asfaltu) zabrání přirozenému popojíždění, vyvolá obrovské boční smykové napětí a způsobí okamžité vyklouznutí sedla z prahu a pád vozu!
- **Čistota kontaktních ploch:** Styčné plochy sedla i zvedacího bodu na karoserii musí být zbaveny oleje, vazelíny, ledu, sněhu a volného bláta.

4. Osobní bezpečnost a ochranné pomůcky (OOPP)

- **Předepsané OOPP:** Používejte bezpečnostní pracovní obuv s ocelovou tužinkou a protiskluzovou podrážkou (ČSN EN ISO 20345) a odolné pracovní rukavice.
- **Způsobilost obsluhy:** Se zvedákem nesmí pracovat osoby unavené, pod vlivem alkoholu, léků či omamných látek snižujících pozornost a koordinaci.

TECHNICKÁ ZÁSADA ČSN EN 1494 – ROZDĚLENÍ FUNKCE PŘÍSTROJŮ:
Evropská bezpečnostní norma pro přemístitelné zvedáky striktně rozlišuje mezi *funkcí zdvihu* (kterou zajišťuje hydraulický hever) a *funkcí bezpečného statického zajištění* (kterou zajišťují mechanické stavitelné kozlíky). Hydraulický okruh je trvale vystaven tlaku a podléhá únavě materiálu těsnění. **Nikdy neprovádějte demontáž kol, servis brzd, podvozku ani výměnu oleje, dokud není automobil spolehlivě usazen na certifikovaných mechanických podpěrách!**

Technické schéma, popis součástí a postup obsluhy

Rozpadová konstrukční sestava heveru 2,5 T, průřez hydraulickou jednotkou a pracovní postupy zvedání, spouštění a odvzdušnění

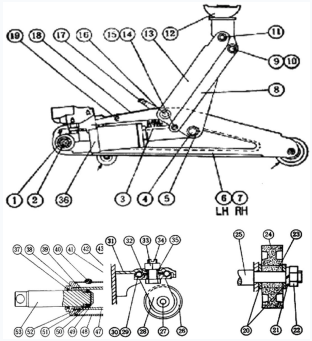

Obr. 2: Konstrukční rozpad dílů heveru a průřez hydraulickou jednotkou GEKO G02030

Poz.	Název konstrukčního dílu	Funkce v systému zvedáku
6 / 7	Bočnice rámu (LH/RH)	Nosný svařovaný ocelový rám heveru
24 / 25	Přední kola a náprava	Široká ocelová zátěžová pojezdová kola
26 / 29	Zadní rejdová kola	360° otočná kola s axiálními ložisky
13	Zvedací rameno heveru	Hlavní zvedací rameno z jakostní oceli
12	Dosedací otočné sedlo	Ocelové kruhové sedlo otočné o 360°
8	Vzpěra paralelogramu	Udržuje vodorovnou polohu zvedacího sedla
3	Vratná tažná pružina	Samočinný návrat ramene do spodní polohy
36	Hydraulická jednotka	Kompaktní vysokotlaký válec s čerpadlem
40	Pryžová zátka oleje	Plnicí a kontrolní otvor hydraulického oleje
43	Výkyvné lůžko páky	Uložení čerpací páky a pístku čerpadla
44	Přepouštěcí ventil	Vřetenový ventil pro spouštění a odvzdušnění
53	Hydraulická pístnice	Pochromovaný píst vyvozující zvedací sílu

1. POSTUP ZDVIHÁNÍ BŘEMENE KROK ZA KROKEM:

1. **Příprava vozidla a stanoviště:** Vozidlo odstavte na rovném betonovém podkladu, zatáhněte ruční brzdu, zařaďte rychlostní stupeň / polohu „P“ a nezdvihaná kola zajistěte zakládacími klíny.
2. **Uzavření přepouštěcího ventilu:** Drážkovanou koncovku ovládací páky nasaďte na vřeteno přepouštěcího ventilu (44) a otáčením **VE SMĚRU HODINOVÝCH RUČIČEK** jej pevně dotáhněte na doraz (nepoužívejte nadměrné násilí).
3. **Ustavení heveru pod zvedací bod:** Zasuňte hever pod vozidlo a otočné sedlo (12) vycentrujte přesně pod oficiální zvedací bod prahu karoserie.
4. **Zasunutí páky a čerpání:** Vyjměte páku z ventilu a zasuňte ji do výkyvného lůžka pumpy (43). Plynulými zdvihy páky nahoru a dolů zvedejte břemeno do požadované montážní výšky.
5. **Okamžité mechanické zajištění:** Pod vyztužené body vozu ihned vsuňte certifikované mechanické podpěry (kozlíky), mírně povolte ventil heveru a vozidlo pomalu spusťte na kozlíky. Před započetím práce ověřte absolutní stabilitu!

2. POSTUP BEZPEČNÉHO SPOUŠTĚNÍ BŘEMENE:

1. **Odlehčení a odstranění podpěr:** Pákou v lůžku pumpy nepatrně přizvedněte vozidlo, aby se odlehčily stavitelné kozlíky. Podpěry opatrně vyjměte zpod vozu a ukliďte pracoviště.
2. **Pomalé otevření přepouštěcího ventilu:** Koncovku ovládací páky nasaďte na přepouštěcí ventil (44) a **VELMI POMALU a plynule jím pootočte PROTI SMĚRU HODINOVÝCH RUČIČEK** (maximálně o 1/4 až 1/2 otáčky!).
3. **Plynulý a kontrolovaný sestup:** Vozidlo plynule klesá. Čím menší pootočení ventilu, tím pomalejší a bezpečnější je klesání. *Přísný zákaz rychlého či trhavého otevírání ventilu!*
4. **Úplné spuštění a vytažení heveru:** Jakmile kola vozu dosednou na zem, otevřete ventil o celou otáčku, rameno sjede do minimální výšky 85 mm a zvedák bezpečně vytáhněte zpod automobilu.

3. POSTUP ODVZDUŠNĚNÍ HYDRAULIKY PŘI PRVNÍM ZPROVOZNĚNÍ / PO PŘEPRAVĚ:

Vlivem přepravy, naklonění heveru v obalu nebo po delším skladování může dojít k proniknutí vzduchových bublin do vysokotlakého pracovního válce, což se projeví propadáním páky naprázdno:

- **Krok 1:** Nasaďte ovládací páku na přepouštěcí ventil (44) a pootočte jej o 1 celou otáčku doleva (proti směru hodinových ručiček).
- **Krok 2:** Vložte páku do lůžka pumpy (43) a proveďte přibližně **6 až 8 rychlých plných zdvihů pákou naprázdno**. Tím se vzduch vytlačí z pracovního válce zpět do nádržky.
- **Krok 3:** Ventil (44) pevně dotáhněte ve směru hodinových ručiček a zapumpujte – rameno se musí okamžitě plynule zvedat s pevným hydraulickým odporem. V případě potřeby proces opakujte.

Diagnostika poruch, pravidla údržby a ES Prohlášení o shodě

Přehledná tabulka řešení problémů, specifikace hydraulického oleje, předpisy pro skladování a certifikace CE

DIAGNOSTIKA A ODSTRAŇOVÁNÍ PROVOZNÍCH PORUCH

Projev provozní závady	Pravděpodobná příčina	Doporučený postup odstranění závady
Zvedák nezvedá břemeno (páka pumpuje naprázdno bez odporu či pruží)	• Uvolněný nebo nedotažený přepouštěcí ventil (44). • Zavzdušněný hydraulický systém po transportu. • Nedostatek hydraulického oleje v olejové nádržce. • Nečistota usazená pod kuličkou zpětného ventilu (46).	Pevně dotáhněte ventil (44) ve směru hodinových ručiček na doraz. Proveďte odvzdušnění okruhu (6 rychlých zdvihů s otevřeným ventilem). Zkontrolujte a doplňte olej. Bez zátěže několikrát zapumpujte k propláchnutí ventilu.
Zvedák nedosahuje maximálního zdvihu (rameno se zastaví pod 380 mm)	• Nízká hladina hydraulického oleje v pracovním válci. • Vzduchová kapsa v horní části olejové komory.	Zcela spusťte rameno do nejnižší polohy (85 mm), vytáhněte pryžovou zátku (40) a doplňte olej ISO VG 22 / VG 32 přesně po spodní hranu otvoru. Odvzdušněte systém.
Hever samovolně pomalu klesá pod zatížením (neudrží tlak)	• Nedovírající přepouštěcí ventil nebo nečistota v sedle. • Opotřebovaná vysokotlaká těsnicí manžeta pístu (51). • Netěsnost přepouštěcího nebo pojistného ventilu.	Pevně dotáhněte ventil doprava. Proveďte proplach ventilů několikerým rychlým zapumpováním naprázdno. Přetrvává-li pokles, předejte hever odbornému servisu k výměně těsnění.
Páka pruží bez odporu nebo se samovolně vrací nahoru	• Vzduch v komoře sacího pístku čerpadla. • Znečištěná ocelová kulička zpětného ventilu pumpy.	Otevřete přepouštěcí ventil a proveďte 6 až 8 rázných zdvihů pákou naprázdno pro vyhnání bublin. Zkontrolujte čistotu a hladinu oleje.
Únik oleje kolem pístnice (53) nebo plnicí zátky (40)	• Přeplněná nádržka olejem (nadměrné množství). • Opotřebované stírací těsnění (37) nebo O-kroužek (50). • Mechanické rýhy na chromovaném povrchu pístnice.	Při zcela spuštěném rameni vyjměte zátku (40) a odlijte přebytečný olej. Chraňte pístnici před nečistotami. Poškozená těsnění nechte vyměnit za originální díly GEKO.

Kontrola a doplňování hydraulického oleje:

- Hladinu oleje kontrolujte pravidelně každých 6 měsíců. Rameno heveru musí být **zcela spuštěno do nejnižší polohy (85 mm)**.
- Vytáhněte pryžovou plnicí zátku (40) v plášti válce. Hladina oleje musí sahat **přesně ke spodnímu okraji plnicího otvoru**.
- Používejte pouze jakostní hydraulický olej třídy **ISO VG 22 nebo ISO VG 32** určený pro hydraulické zvedáky.
- **PŘÍSNÝ ZÁKAZ BRZDOVÉ KAPALINY:** Nikdy nepoužívejte brzdovou kapalinu (DOT 3/4), motorový olej ani líh! Způsobují okamžité rozleptání a zničení pryžových těsnění!

Mazání čepů, ložisek kol a skladování:

- Pravidelně aplikujte několik kapek strojního oleje na všechny čepy zvedacího ramene, paralelního táhla a pojezdových kol.
- Axiální kuličková ložiska zadních otočných rejdových kol promažte kvalitním plastickým mazivem (vazelínou).
- Pístnici udržujte v dokonalé čistotě, chraňte ji před prachem, vlhkostí a blátem.
- **Podmínky správného skladování:** Zvedák skladujte **VÝHRADNĚ SE ZCELA SPUŠTĚNÝM RAMENEM A UZAVŘENÝM VENTILEM** v suchém prostředí. Zabráníte tím korozi leštěné plochy pístnice.

ES PROHLÁŠENÍ O SHODĚ (EC DECLARATION OF CONFORMITY)

CE

Poslední dvě číslice roku nanesení označení CE: 22

Výrobce: GEKO Spółka z o.o. Sp. k., Kietlin, ul. Spacerowa 3, 97-500 Radomsko, Polsko
prohlašuje na svou výhradní odpovědnost, že strojní zařízení:
Název: Nízkoprofilový hydraulický pojízdný zvedák 2,5 T s otočnou hlavou | **Typ:** G02030, G02031 | **Model:** QK225-QJD61-5A
splňuje všechna příslušná ustanovení směrnice Evropského parlamentu a Rady:

- **2006/42/ES:** Směrnice o strojních zařízeních, kterou se mění směrnice 95/16/ES

Harmonizované evropské technické normy použité k posouzení shody: **EN 1494:2000+A1:2008** (Pojízdné nebo přemístitelné zvedáky a související zvedací zařízení).
Výrobek je identický s exemplářem, který byl předmětem certifikátu ES přezkoušení typu č. **M8A 0051770006 Rev. 00** ze dne 03. 11. 2020 vydaného notifikovanou osobou č. **0123**:
TÜV SÜD Product Service GmbH, Ridlerstraße 65, 80339 München, Německo.
Toto prohlášení o shodě pozbývá platnosti, pokud je na výrobku provedena jakákoliv konstrukční úprava či přestavba bez předchozího písemného souhlasu výrobce.

Osoba oprávněná k sestavení a úschově technické dokumentace: **Larysa Kowalczyk**, Kietlin, ul. Spacerowa 3, 97-500 Radomsko.
Místo a datum vydání: **Kietlin, 30. 05. 2022**

Larysa Kowalczyk
Zplnomocněný zástupce výrobce

Ekologická likvidace a ochrana životního prostředí:
Vyřazený hydraulický hever ani opotřebovaný hydraulický olej nepatří do směsného komunálního odpadu ani do kanalizace! Dle zákona č. 541/2020 Sb. o odpadech odevzdejte vyjetý minerální olej do sběrného dvora nebezpečného odpadu. Masivní ocelové komponenty a litinové díly předejte do sběrny druhotných surovin k plnohodnotné materiálové recyklaci.

UPOZORNĚNÍ K PŘEKLADU A ZÁRUCE: Tento návod k obsluze představuje překlad z originální technické dokumentace výrobce vytvořený za použití moderních překladových nástrojů. Dodavatel a prodejce neodpovídají za případné tiskové chyby, drobné terminologické nepřesnosti či odchylky v textu. V případě nejasností se řiďte originální technickou dokumentací výrobce nebo kontaktujte odborný servis.