Hydraulický pojízdný dílenský zvedák 3,5T s nožním pedálem rychlozdvihu

Profesionální nízkoprofilový dílenský hever (žába) s nožním pedálem pro bleskový rychlozdvih, otočnými koly a ozubeným přepouštěcím ventilem

Model: HX08003C | Kód zboží: G01063 | Jmenovitá nosnost: 3 500 kg (3,5 t) | Rozsah zdvihu: 138 – 520 mm | Vlastní hmotnost: cca 36 kg | Norma: ČSN EN 1494



Obr. 1: Hydraulický dílenský zvedák 3,5 t s nožním pedálem GEKO G01063 (HX08003C)



Nožní pedál



Otočné sedlo 360°



138 – 520 mm

Určení a oblast použití

Pojízdný dílenský hydraulický zvedák **GEKO G01063 (model HX08003C)** s nosností **3 500 kg (3,5 t)** představuje vysoce dimenzované zařízení navržené pro profesionální autoservisy, pneuservisy a dílny. Slouží ke spolehlivému vertikálnímu zvedání osobních automobilů, vozů SUV a lehkých dodávek. *Zařízení slouží výhradně ke krátkodobému zdvihu, nikoliv k dlouhodobému podpírání vozidla!*

Klíčové konstrukční přednosti zvedáku:

- **Masivní ocelová konstrukce (cca 36 kg):** Silnostěnné tvarované bočnice ze slitiny jakostní oceli zaručují mimořádnou torzní tuhost, stabilitu a vysokou odolnost proti bočnímu zkroucení.
- **Nožní pedál pro bleskový rychlozdvih (Quick-lift):** Umožňuje přiblížit sedlo k prahu vozidla bez zátěže během 1–2 sešlápnutí bez namáhavého pumpování pákou naprázdno.
- **4 ocelová pojezdová kola (2 otočná o 360°):** Široká přední válcová kola přenášejí hlavní tíhu břemene, zatímco zadní rejdová kola na ložiskách umožňují hladké manévrování na dílně.
- **Otočná rukojeť s ozubeným převodem:** Pootočením horní rukojeti se přes ozubené soukolí plynule a s milimetrovou přesností dávkuje otevření přepouštěcího ventilu.
- **Kruhové otočné sedlo s pryžovou podložkou:** Sedlo otočné v plném rozsahu 360° je osazeno odolnou pryžovou podložkou chránící lemy prahů karoserie.

TECHNICKÉ PARAMETRY

Technický parametr	Hodnota	Zkušební norma / Poznámka
Typové a modelové označení	**GEKO G01063 / Model: HX08003C**	Výrobce: GEKO Sp. z o.o. Sp. k.
Maximální jmenovitá nosnost	**3 500 kg (3,5 t)**	Přísný zákaz překračování jmenovitého limitu!
Minimální konstrukční výška zdvihu (A)	**138 mm** (světlá výška cca 135–145 mm)	Při zcela spuštěném rameni zvedáku
Maximální výška zdvihu (B)	**520 mm** (cca 490–520 mm)	Při plném hydraulickém vysunutí ramene
Užitečný pracovní rozsah zdvihu	**382 mm**	Vynikající rozsah pro nízké vozy, SUV i dodávky
Systém rychlého přiblížení sedla	**Nožní rychlozdvihový pedál (Quick-lift)**	Bleskový kontakt sedla s prahem vozu naprázdno
Ovládání přepouštěcího ventilu	**Otočná rukojeť s ozubeným soukolím**	Jemné a zcela plynulé řízení rychlosti spouštění
Podvozek a pojezdová kola	4 celokovová kola (2 pevná přední + 2 otočná zadní o 360°)	Uložení na valivých kuličkových ložiskách
Dosedací zvedací sedlo	Otočné ocelové sedlo 360° s pryžovou podložkou	Ochrana antikorozního nástřiku a prolisů prahů
Doporučený hydraulický olej	**ISO VG 22 / ISO VG 32** (cca 180–220 ml)	Vysoce jakostní minerální hydraulický olej pro zvedáky
Rozsah provozních dílenských teplot	**-20 °C až +50 °C**	Garantovaný celoroční spolehlivý provoz
Zkušební přetížení a bezpečnostní norma	125 % jmenovité nosnosti (4 375 kg)	Přezkoušeno dle harmonizované ČSN EN 1494
Hmotnost zvedáku netto / brutto	**cca 36 kg / 38 kg**	Robustní konstrukce odolná vibracím a rázům

OBSAH DODÁVANÉHO BALENÍ

Hydraulická jednotka a podvozek:

- 1× Kompletní sestava pojízdného dílenského heveru 3,5T GEKO G01063
- 1× Integrovaný nožní rychlozdvihový pedál s protiskluzovým profilem
- 1× Kruhové otočné sedlo o 360° s pryžovou ochrannou dosedací podložkou
- 4× Ocelová pojezdová kola (přední náprava pevná, zadní rejdová otočná)

Ovládací příslušenství a dokumentace:

- 1× Dvoudílná masivní ovládací rukojeť s ozubenou koncovkou a aretačním šroubem
- 1× Ergonomický pryžový návlek horní části ovládací páky
- 1× Oficiální český návod k obsluze a údržbě zařízení
- 1× Originální ES Prohlášení o shodě (EC Declaration of Conformity)

Bezpečnostní předpisy a zásady BOZP při práci s dílenským heverem

Závazná bezpečnostní pravidla dle evropské harmonizované normy ČSN EN 1494 pro prevenci těžkých úrazů a zřícení vozidla

⚠ PŘÍSNÝ ZÁKAZ PRÁCE POD VOZIDLEM PODEPŘENÝM POUZE HYDRAULICKÝM ZVEDÁKEM!
Hydraulický pojízdný zvedák je z konstrukčního i zákonného hlediska určen **VÝHRADNĚ KE KRÁTKODOBÉMU ZDVIHÁNÍ BŘEMEN**, nikoliv k jejich trvalému podpírání! Nikdy nepracujte pod vozidlem, nevstupujte pod něj a nevkládejte žádnou část těla pod břemeno, které spočívá pouze na hydraulickém heveru. Okamžitě po zvednutí do požadované výšky **MUSÍ BÝT VOZIDLO SPOLEHLIVĚ PODEPŘENO CERTIFIKOVANÝMI MECHANICKÝMI PODPĚRAMI (DÍLENSKÝMI STAVITELNÝMI KOZLÍKY)** s odpovídající nosností! Vlivem poklesu hydraulického tlaku, opotřebení manžet, poškození těsnění či nechtěného uvolnění ventilu může dojít k okamžitému zřícení vozidla s fatálními následky!

⚠ ZÁKAZ USTAVENÍ NA MĚKKÉM PODKLADU A POVINNOST ZAJIŠTĚNÍ KOL KLÍNY:
Zvedák smí být provozován výhradně na **pevném, vodorovném, suchém a čistém betonovém podkladu** s dostatečnou únosností. Je přísně zakázáno hever stavět na štěrk, dlažební kostky, hlínu, písek nebo asfalt změklý letním sluncem – kola zvedáku se mohou zabořit, což znemožní přirozený pojezd zvedáku při zdvihu a vyvolá nebezpečné vyklouznutí sedla! Před zahájením zvedání vždy pevně zatáhněte ruční brzdu, zařaďte 1. rychlostní stupeň (či parkovací polohu „P“) a nezdvihaná kola stojící na podlaze z obou stran bezpečně zajistěte zakládacími klíny!

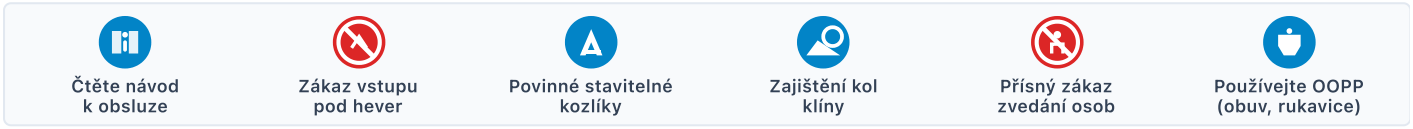

PODROBNÁ BEZPEČNOSTNÍ PRAVIDLA A PROVOZNÍ OMEZENÍ

1. Nosnost a správné centrování břemene

- **Zákaz přetěžování nad 3,5 t:** Jmenovitá nosnost heveru činí **3 500 kg**. Je přísně zakázáno hever přetěžovat či používat přídavné trubkové nástavce k prodloužení ovládací páky, které by přetížily mechanické převody a hydraulický píst.
- **Středové dosednutí břemene:** Břemeno musí vždy dosedat přímo a plnou plochou na střed otočného sedla. *Šikmé, mimostředné či hranové zatížení vede ke zkroucení ramene, poškození čepů a vyklouznutí heveru zpod břemene!*
- **Oficiální zvedací body výrobce:** Sedlo heveru umisťujte výhradně pod vyztužené zvedací body stanovené v dílenské příručce vozidla (vyztužené lemy prahů, pomocné rámy náprav). Nikdy nezvedejte za plechy podlahy, olejovou vanu motoru, převodovku ani výfuk!
- **Zákaz manipulace s pojistným ventilem:** Přetěžovací hydraulický ventil je přesně zkalibrován z výroby a zaplombován. Je přísně zakázáno plombu porušovat či ventil jakkoliv seřizovat!

2. Ochrana osob a zákaz pojezdu se zátěží

- **Zákaz přítomnosti osob:** Během zvedání, podpírání i spouštění se ve vozidle nesmí nacházet žádné osoby ani zvířata. Udržujte nepovolané osoby a děti v bezpečné vzdálenosti mimo dosah zvedáku.
- **Přísný zákaz pojezdu se zátěží:** Se zvednutým automobilem na heveru je přísně zakázáno pojíždět, posouvat jej či provádět jakoukoliv přepravu břemene po dílně.

3. Požadavky na stabilitu a stanoviště

- **Princip pohybu heveru při zdvihu:** Zvedací rameno heveru opisuje kruhovou dráhu. Aby sedlo zůstalo vycentrováno pod zvedacím bodem, **musí mít kola zvedáku možnost volného odvalování** po čistém betonu! Jakákoliv překážka pod koly způsobuje vodorovné tahové síly a extrémní riziko pádu břemene.
- **Čistota kontaktních ploch:** Styčné plochy sedla, pryžové podložky i zvedacího bodu na karoserii musí být zbaveny oleje, vazelíny, ledu, sněhu a volného bláta.
- **Stálý vizuální dohled:** Obsluha musí mít po celou dobu manipulace zvedák i břemeno pod nepřetržitým přímým očním kontaktem.
- **Předprovozní kontrola:** Před každým použitím vizuálně zkontrolujte těsnost hydrauliky, dotažení všech šroubových spojů a neporušenost svárů šasi.

4. Osobní bezpečnost a ochranné pomůcky (OOPP)

- **Předepsané OOPP:** Používejte bezpečnostní pracovní obuv s ocelovou tužinkou a protiskluzovou podrážkou (ČSN EN ISO 20345) a odolné pracovní rukavice.
- **Způsobilost obsluhy:** Se zvedákem nesmí pracovat osoby unavené, pod vlivem alkoholu, léků či omamných látek snižujících pozornost a reakční dobu.

TECHNICKÁ ZÁSADA ČSN EN 1494 – ROZDĚLENÍ FUNKCE PŘÍSTROJŮ:
Evropská bezpečnostní norma pro přemístitelné zvedáky striktně rozlišuje mezi *funkcí zdvihu* (kterou zajišťuje hydraulický hever) a *funkcí bezpečného statického zajištění* (kterou zajišťují mechanické stavitelné kozlíky). Hydraulický okruh je trvale vystaven tlaku a podléhá únavě materiálu těsnění. **Nikdy neprovádějte demontáž kol, servis brzd, podvozku ani výměnu oleje, dokud není automobil spolehlivě usazen na mechanických podpěrách!**

Technické schéma, popis součástí a postup obsluhy

Rozpadová konstrukční sestava heveru, funkce rychlozdvihu a pracovní postupy zvedání, spouštění a odvzdušnění

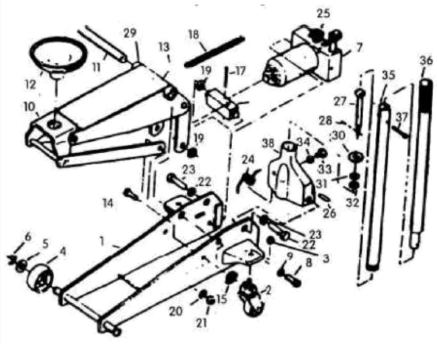

Obr. 2: Konstrukční schéma a díly heveru GEKO G01063 (HX08003C)

Poz.	Název konstrukčního dílu	Funkce v systému zvedáku
1	**Boční ocelové desky šasi**	Základní nosný svařovaný rám zvedáku
2	**Otočná zadní rejdová kola**	Pojezdová kola otočná o 360° s ložisky
4	**Přední pojezdová kola**	Pevná široká ocelová nosná kola
7	**Hydraulická jednotka (válec)**	Kompaktní vysokotlaký válec s čerpadlem
10	**Vahadlo paralelogramu**	Udržuje vodorovnou polohu zvedacího sedla
12	**Otočné dosedací sedlo**	Kruhové sedlo 360° s pryžovou vložkou
13	**Tlaková maznice (čep)**	Bod pro pravidelné mazání hlavního čepu
16	**Pístnice hydraulického válce**	Hlavní tlačný prvek působící na rameno
18	**Vratná tažná pružina**	Plynulý návrat ramene do spodní polohy
24	**Torzní vratná pružina**	Vrací objímku páky do horní polohy
25	**Přepouštěcí / výpustný ventil**	Jehlový ventil pro ovládání zdvihu a klesání
27+30	**Ozubený převodový mechanismus**	Převádí rotaci ovládací páky na ventil (25)
29	**Hlavní zvedací rameno**	Masivní ocelové rameno přenášející sílu zdvihu
35+36	**Dvoudílná ovládací rukojeť**	Páka pro pumpování i otáčení přepouštěcího ventilu
38	**Objímka páky a nožního pedálu**	Masivní litinová patka pro uchycení páky a pedálu

1. Postup zvedání břemene krok za krokem

1. **Příprava vozidla a stanoviště:** Zaparkujte vozidlo na rovném betonovém podkladu. Pevně zatáhněte parkovací brzdu, zařaďte 1. rychlostní stupeň / „P“ a nezdvihaná kola zajistěte klíny.
2. **Sestavení ovládací tyče:** Zasuňte spodní díl (35) do objímky (38), zkontrolujte záběr ozubení ventilu a zajistěte aretačním šroubem (33). Do spodního dílu zasuňte horní díl (36) se šroubem (37).
3. **Uzavření přepouštěcího ventilu:** Pootočte ovládací rukojetí **ve směru hodinových ručiček až na pevný doraz**. Ozubené soukolí pevně uzavře přepouštěcí ventil (25).
4. **Bleskový rychlozdvih nožním pedálem:** Zasuňte hever pod vozidlo. Sešlápněte 1–2× modrý nožní pedál – zvedací rameno bleskově vyjede vzhůru těsně pod zvedací bod prahu vozidla bez zátěže!
5. **Přesné vycentrování sedla:** Zkontrolujte, zda pryžová podložka sedla (12) přesně a rovnoměrně lícuje se zvedacím bodem automobilu.
6. **Zvedání břemene:** Plynulými pohyby ovládací páky nahoru a dolů zvedněte vozidlo do požadované pracovní výšky.
7. **Povinné podepření kozlíky:** Pod nosné body vozidla umístěte mechanické podpěry s odpovídající nosností. Mírným pootočením ventilu doleva usaďte břemeno na stojany.

2. Postup bezpečného spouštění břemene

1. **Uvolnění mechanických podpěr:** Pootočte rukojetí doprava na doraz a zapumpujte pákou, abyste vozidlo mírně přizvedli (cca 5–10 mm) a uvolnili tlak na podpěrné stojany.
2. **Vyjmutí kozlíků:** Bezpečně vyjměte stavitelné stojany zpod vozidla. Zkontrolujte, zda je prostor pod vozidlem zcela volný (žádné nářadí ani osoby).
3. **Velmi pomalé otevření ventilu:** Uchopte ovládací rukojeť a **VELMI POMALU a citlivě ji pootočte PROTI SMĚRU hodinových ručiček o cca 1/4 až max. 1/2 otáčky**.
4. **Plynulý sestup:** Vozidlo pomalu a plynule dosedne na kola. Rychlost klesání regulujte úhlem pootočení rukojeti.
5. **Zasunutí heveru:** Po úplném dosednutí kol otočte rukojetí doprava a zvedák vytáhněte zpod vozidla.

⚠ VAROVÁNÍ – ZÁKAZ PRUDKÉHO OTEVŘENÍ VENTILU:
Nikdy neotáčejte ovládací rukojetí prudce ani o celou otáčku! Prudké otevření ventilu způsobí rázový pád vozidla, poškození podvozku a extrémní riziko zranění osob!

3. Postup odvzdušnění hydrauliky při prvním použití

Během přepravy heveru v ležící poloze nebo po delší odstávce se mohou do vysokotlaké komory dostat vzduchové bubliny (projevuje se pružícím pedálem či neochotou zvedat):

1. Postavte hever na rovný podklad a rameno zcela spusťte dolů.
2. Pootočte ovládací rukojetí o 1 otáčku doleva (otevřený ventil).
3. Sejměte horní krycí plech a opatrně povytáhněte pryžovou zátku oleje.
4. Sešlápněte nožní pedál nebo zapumpujte pákou **6 až 8× naprázdno**, čímž vytlačíte vzduchové bubliny ven.
5. Zatlačte pryžovou zátku zpět a rukojeť otočte doprava na doraz.

Diagnostika poruch, údržba a ES Prohlášení o shodě

Přehled odstraňování provozních závad, servis hydraulického oleje, ekologická likvidace a certifikace CE

TABULKA ODSTRAŇOVÁNÍ PROVOZNÍCH PORUCH (TROUBLESHOOTING)

Projev provozní závady	Pravděpodobná příčina	Doporučený postup odstranění závady
Zvedák nezvedá břemeno (páka i pedál pumpují naprázdno bez odporu či pruží)	• Nedotažený nebo uvolněný přepouštěcí ventil (25). • Zavzdušněný hydraulický systém po přepravě. • Nedostatek hydraulického oleje v nádržce. • Nečistota usazená v sedle kuličkového ventilu pumpy.	Dotáhněte rukojeť doprava ve směru hodinových ručiček na doraz. Proveďte odvzdušnění okruhu dle postupu na str. 3. Zkontrolujte a doplňte olej. Bez zatížení několikrát zapumpujte k propláchnutí ventilů.
Zvedák nedosahuje maximálního zdvihu (rameno se zastaví v mezipoloze)	• Nízká hladina hydraulického oleje v pracovním válci. • Vzduchový polštář v horní komoře pístu.	Zcela spusťte rameno do nejnižší polohy, otevřete plnicí zátku a doplňte hydraulický olej ISO VG 22 / VG 32 po spodní hranu otvoru. Odvzdušněte systém.
Hever samovolně pomalu klesá pod zatížením (neudrží tlak)	• Nedovírající přepouštěcí ventil nebo netěsnost sedla. • Nečistota pod ocelovou kuličkou zpětného ventilu. • Opotřebované vysokotlaké těsnění (manžeta) pístnice.	Pevně dotáhněte ovládací rukojeť doprava. Proveďte proplach ventilů několikerým rychlým zapumpováním naprázdno. Přetrvává-li pokles, předejte hever servisu k výměně těsnění.
Nožní pedál nemá odpor nebo se po sešlápnutí nevrací	• Vzduch v pomocném pístku rychlozdvihu. • Prasklá nebo uvolněná torzní vratná pružina pedálu (24). • Zanesený nebo zatuhlý čep pedálu.	Odvzdušněte hydraulický okruh. Zkontrolujte uchycení a stav vratné torzní pružiny (24). Vyčistěte a naolejujte čep uložení pedálu v objímce (38).
Únik oleje / rameno se nevrací zcela do spodní polohy	• Přeplněná olejová nádržka (nadměrné množství oleje). • Opotřebované stírací manžety nebo O-kroužky pístnice. • Zatuhlé čepy ramene, suchá pojezdová kola či slabá pružina (18).	Při spuštěném rameni vyjměte zátku a odlijte přebytečný olej. Promažte všechny pohyblivé čepy, pojezdová kola a ložiska. Vyměňte poškozená těsnění za originální díly GEKO.

Doplňování a výměna hydraulického oleje:

- Hladinu oleje kontrolujte pravidelně každých 6 měsíců. Rameno heveru musí být **zcela spuštěno do nejnižší polohy**.
- Sejměte horní krycí plech a vytáhněte pryžovou plnicí zátku v plášti válce. Hladina oleje musí sahat **přesně ke spodnímu okraji plnicího otvoru**.
- Používejte pouze jakostní hydraulický olej třídy **ISO VG 22 nebo ISO VG 32** určený pro hydraulické zvedáky.
- **PŘÍSNÝ ZÁKAZ BRZDOVÉ KAPALINY:** Nikdy nepoužívejte brzdovou kapalinu (DOT 3/4), motorový olej ani líh! Způsobují okamžité rozleptání a zničení pryžových těsnění!

Mazání čepů, ložisek kol a skladování:

- Pravidelně aplikujte mazací tuk přes **tlakovou maznici (13)** hlavního čepu zvedacího ramene.
- Ozubené soukolí mechanismu ventilu (27+30) udržujte promazané plastickým mazivem. Na čepy pojezdových kol aplikujte pár kapek motorového oleje.
- Pístnici udržujte v dokonalé čistotě, chraňte ji před prachem, stříkající vodou a blátem.
- **Podmínky správného skladování:** Zvedák skladujte **VÝHRADNĚ SE ZCELA SPUŠTĚNÝM RAMENEM A UZAVŘENÝM VENTILEM** v suchém prostředí. Zabráníte tím korozi leštěné plochy pístnice.

ES PROHLÁŠENÍ O SHODĚ (EC DECLARATION OF CONFORMITY)

CE

Poslední dvě číslice roku nanesení označení CE: 23

Výrobce: GEKO Spółka z o.o. Sp. k., Kietlin, ul. Spacerowa 3, 97-500 Radomsko, Polsko
prohlašuje na svou výhradní odpovědnost, že strojní zařízení:
Název: Hydraulický zvedák typu žába 3,5T s nožním pedálem | **Typ:** G01063 | **Model:** HX08003C
splňuje všechna příslušná ustanovení směrnice Evropského parlamentu a Rady:

- **2006/42/ES:** Směrnice o strojních zařízeních, kterou se mění směrnice 95/16/ES

Harmonizované evropské technické normy použité k posouzení shody: **EN ISO 12100:2010** (Bezpečnost strojních zařízení – Všeobecné zásady pro konstrukci – Posouzení rizika a snižování rizika), **EN 1494:2000+A1:2008** (Pojízdné nebo přemístitelné zvedáky a související zvedací zařízení).
Výrobek je v plné shodě s certifikátem typu ES č. **M.2023.206.C93513** ze dne 30. 11. 2023, který vydala notifikovaná osoba č. **2292**: **UDEM Uluslararasi Belgelendirme Denetim Egitim Merkezi San. ve Tic. A.Ş.**, Mutlukent Mahallesi 2073 Sokak No:10 Umitkoy - CANKAYA Ankara, Turecko.
Toto prohlášení o shodě pozbývá platnosti, pokud je na výrobku provedena jakákoliv konstrukční úprava či přestavba bez předchozího písemného souhlasu výrobce.



Osoba oprávněná k sestavení a úschově technické dokumentace: **Larysa Kowalczyk**, Kietlin, ul. Spacerowa 3, 97-500 Radomsko.
Místo a datum vydání: **Kietlin, 05. 12. 2023**

Larysa Kowalczyk
Zplnomocněný zástupce výrobce

Ekologická likvidace a ochrana životního prostředí:
Vyřazený hydraulický hever ani opotřebovaný hydraulický olej nepatří do směsného komunálního odpadu ani do kanalizace! Dle zákona č. 541/2020 Sb. o odpadech odevzdejte vyjetý minerální olej do sběrného dvora nebezpečného odpadu. Masivní ocelové komponenty a litinové díly předejte do sběrny druhotných surovin k plnohodnotné materiálové recyklaci.

UPOZORNĚNÍ K PŘEKLADU A ZÁRUCE: Tento návod k obsluze představuje překlad z originální technické dokumentace výrobce vytvořený za použití moderních překladových nástrojů. Dodavatel a prodejce neodpovídají za případné tiskové chyby, drobné terminologické nepřesnosti či odchylky v textu. V případě nejasností se řiďte originální technickou dokumentací výrobce nebo kontaktujte odborný servis.